GRIEZUMS A - A

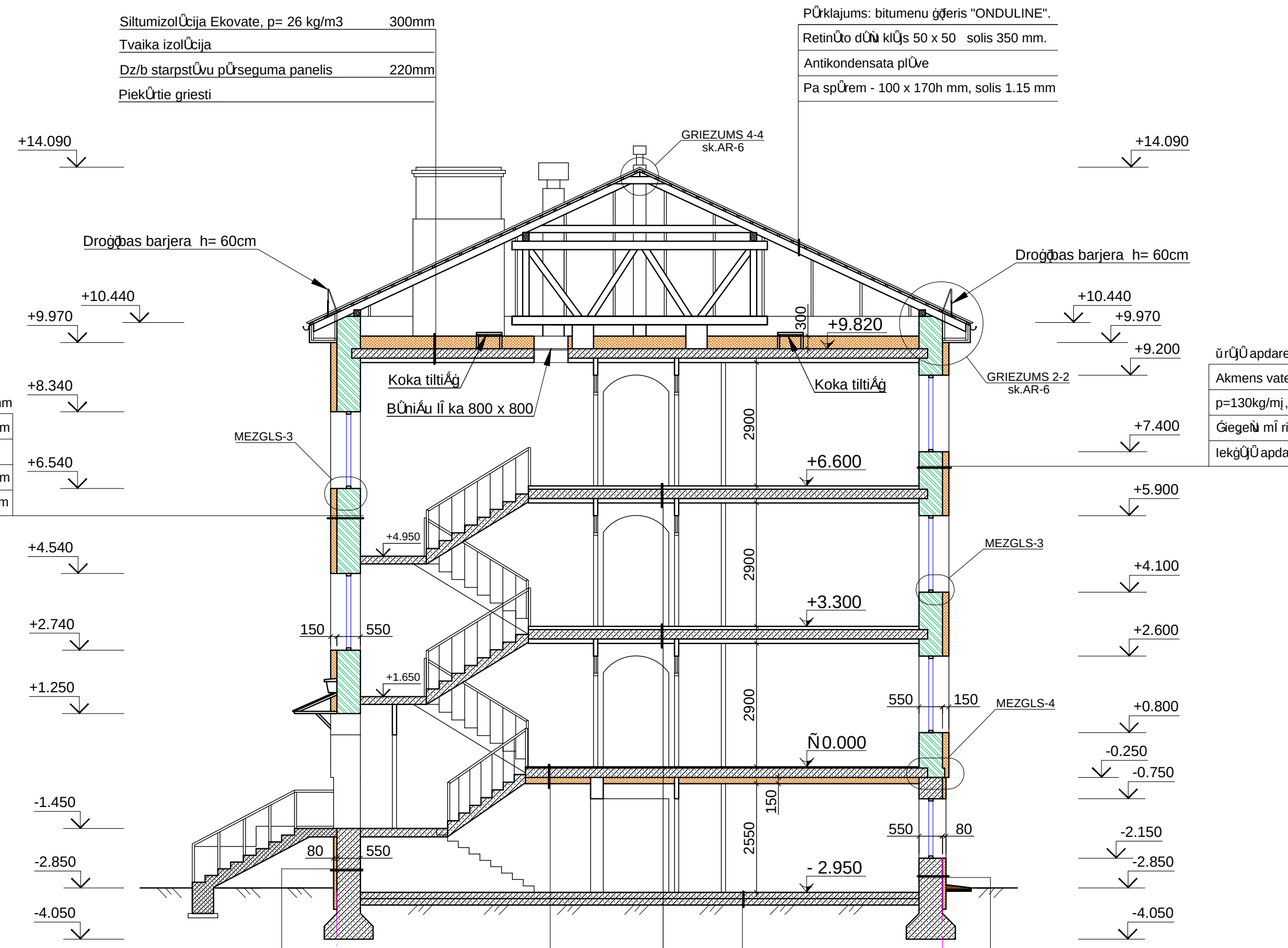

SiltumizolĒcija Ekovate, p= 26 kg/m3	300mm
Tvaika izolĒcija	
Dz/b starpstĒvu pĒrseguma panelis	220mm
PiekĒrtie griesti	

PĒrklajums: bitumenu ģģeris "ONDULINE".	
RetinĒto dĒņu klĒjs 50 x 50 solis 350 mm.	
Antikondensata plĒve	
Pa spĒrem - 100 x 170h mm, solis 1.15 mm	

ūrĒjĒ apdare	15 mm
Akmens vate PAROC FAS 4	150 mm
p=130kg/mj, ə=0.039 W/mk	
Ģiegeņu mĪris	510 mm
IekšĒjĒ apdare	35 mm

ūrĒjĒ apdare	15 mm
Akmens vate PAROC FAS 4	150 mm
p=130kg/mj, ə=0.039 W/mk	
Ģiegeņu mĪris	510 mm
IekšĒjĒ apdare	35 mm

ūrĒjĒ apdare (sk.AR-8)	15mm
Ekstr. putupolistirols ECOPRIM XES 200	
ə=0.037W/mK	80mm
HidroizolĒcija - bit. mastika 2 kart.	
Dzelzsbetons	510 mm
IekšĒjĒ apdare	35mm

ūrĒjĒ apdare (sk.AR-8)	15mm
Ekstr. putupolistirols ECOPRIM XES 200	
ə=0.037W/mK	80mm
HidroizolĒcija - bit. mastika 2 kart.	
Dzelzsbetons	510 mm
IekšĒjĒ apdare	35mm

Linolejs	
PaģizlīdzinošĒ kĒrta	
Cementa smilģu java M200 ar armĒtu tīklu	40 mm
Dz/b starpstĒvu pĒrseguma panelis	220mm
Tvaika izolĒcija	
Akmens vate PAROC FAS 4	
p=130kg/mj, ə=0.039 W/mk	150mm
PiekĒrtie griesti	

Linolejs	
PaģizlīdzinošĒ kĒrta	
Cementa smilģu java M200 ar armĒtu tīklu	40 mm
Tvaika izolĒcija	
PrettrokšĀa min. vate, p= 105 kg/m3	30mm
Dz/b starpstĒvu pĒrseguma panelis	220mm
PiekĒrtie griesti	

Grīdas segums	
PaģizlīdzinošĒ kĒrta	
Cementa smilģu java M200 ar armĒtu tīklu	40 mm
HidroizolĒcija	
Esošā pamatne	

Piezīmes:

1. Par nosacījumi atzīmi 0.000 pieĀemts 1. StĒva tīrĒs grīdas līmenis.
2. Augstuma atzīmes dotas metros aptuveni.
3. Visi izmĒri doti milimetros.
4. Logu un durvju specifikĒciju sk. AR-11 lapĒ.
5. Tiek izmantoti tipveida "PAROC" mezglu risinĒjumi.
6. Koppiezīmes sk. AR-1.

MEZGLS-3
SILTINĒJUMA FRAGMENTS SIENAI ZEM PALODZES
M 1:10

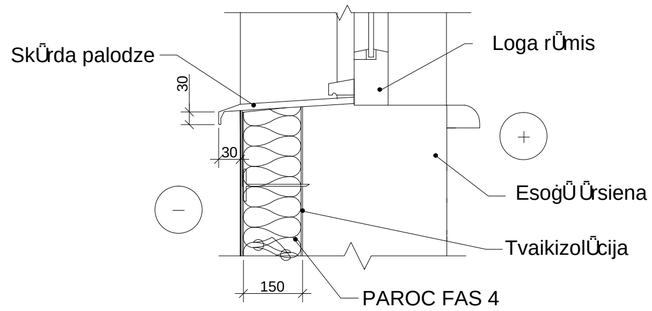

MEZGLS - 4
ĢIEGEĻU SIENAS UN FUNDAMENTES COKOLA DAĻAS SILTINĒŠANA M1:10

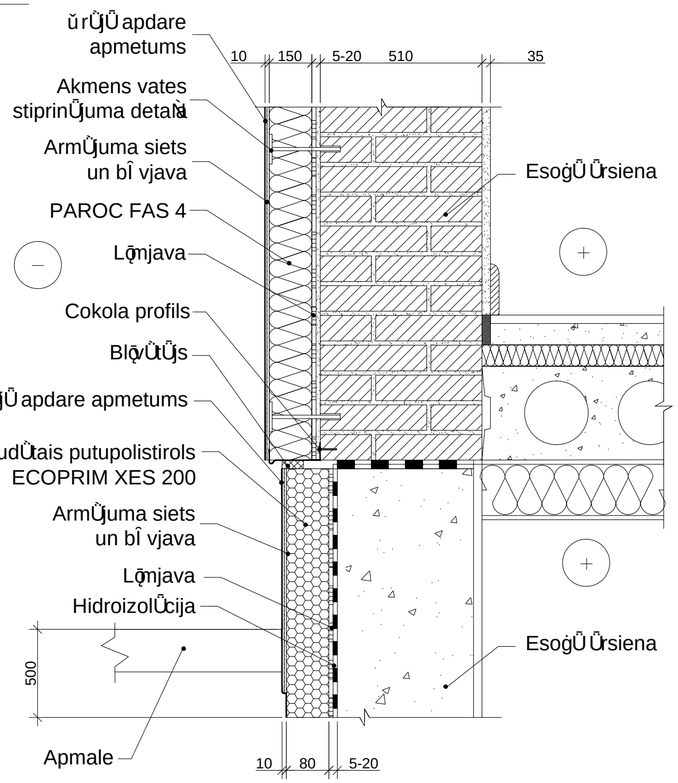

ARHITEKTU BIROJS REM PRO LR UzĀĒmuma reg.Nr. 41503041904 BĪ vkomersanta reg.Nr. 4827-R RaiĀa 9, Daugavpils, LV-5401, Latvija tĒr./fax. 65421398, e-mail: rem@rem.lv				PasĪ tīĒjs: LATGALES TRANSPORTA UN SAKARU TEHNISKĀ SKOLA Reg. Nr. 90000729073			PasĪ tīuma Nr. REM_3710
				LATGALES TRANSPORTA UN SAKARU TEHNISKĒS SKOLAS DIENESTA VIESNĪCAS BAUSKAS IELĒ 23, DAUGAVPILĪ VIENKĀRŠOTA RENOVĒCIJA			
AMATA NOSAUKUMS	VĒRDS, UZVĒRDS	PARAKSTS	DATUMS	GRIEZUMS A - A; MEZGLI - 3, 4			
				ARHĪVA REGISTRĒCIJAS NR.	RASĒJUMA MARKA	STADIJA	MĒROGS	LAPA	LAPAS
BĪ vproj. daļas. vad.	I.BUKA		02.2011		AR	TP	1:100	7	11
IzstrādĒja	S. AREHOVS		02.2011						