GRIEZUMS A - A

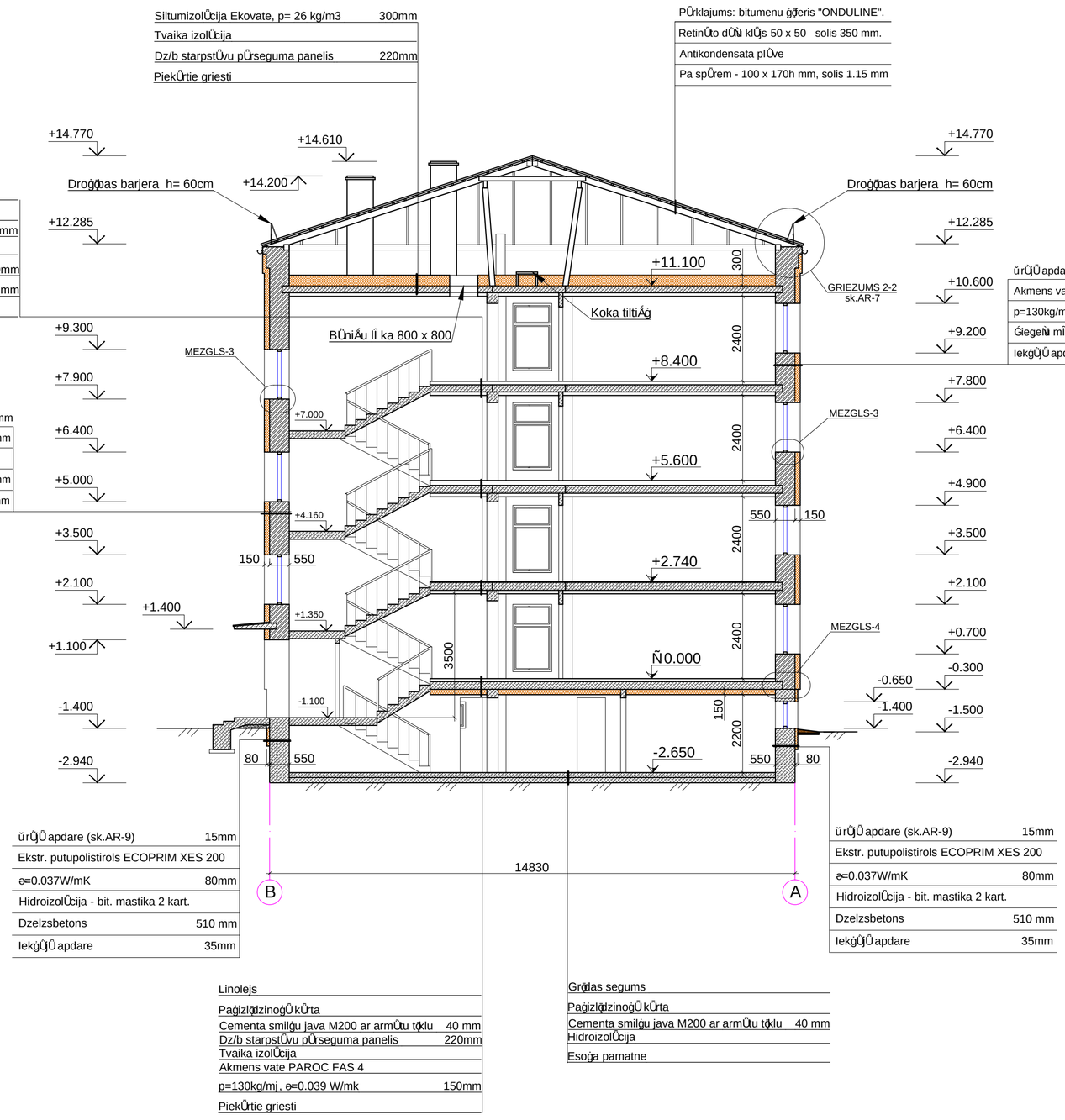

MEZGLS-3
SILTINĀJUMA FRAGMENTS SIENAI ZEM PALODZES
M 1:10

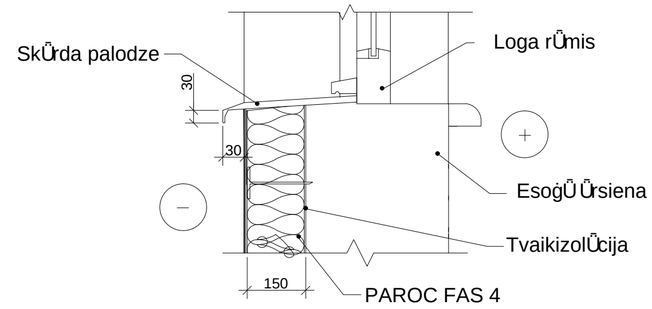

MEZGLS - 4
ĢIEGEĻU SIENAS UN FUNDAMENTES COKOLA DAĻAS SILTINĀŠANA M1:10

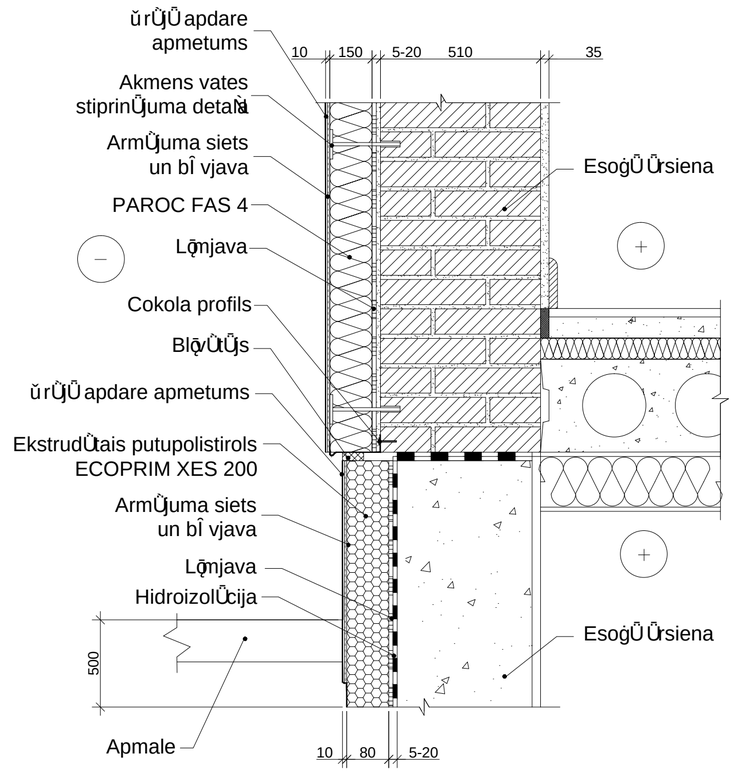

Piezīmes:

1. Par nosacījumi atzīmi 0.000 pieņemts 1. Stāva tīrās grīdas līmenis.
2. Augstuma atzīmes dotas metros aptuveni.
3. Visi izmēri doti milimetros.
4. Logu un durvju specifikācijā sk. AR-12 lapā.
5. Tiek izmantoti tipveida "PAROC" mezglu risinājumi.
6. Koppiezīmes sk. AR-1.

ARHITEKTU BIROJS REM PRO LR Uzņēmuma reg.Nr. 41503041904 Bī vkomersanta reg.Nr. 4827-R Raiņa 9, Daugavpils, LV-5401, Latvija tālr./fax. 65421398, e-mail: rem@rem.lv				Pasūtītājs: LATGALES TRANSPORTA UN SAKARU TEHNISKĀ SKOLA KPFI Reg. Nr. 90000729073			Pasūtījuma Nr. REM_3610
				LATGALES TRANSPORTA UN SAKARU TEHNISKĀS SKOLAS DIENESTA VIESNĪCAS BAUSKAS IELā 25, DAUGAVPILĪ VIENKĀRŠOTA RENOVĀCIJA			
AMATA NOSAUKUMS	VĀRDS, UZVĀRDS	PARAKSTS	DATUMS	GRIEZUMS A - A; MEZGLI - 3, 4			
				ARHĪVA REGISTRĀCIJAS NR.	RASŪJUMA MARKA	STADIJA	MĀROGS	LAPA	LAPAS
Bī vproj. daļas. vad.	I.BUKA		02.2011		AR	TP	1:100	8	12
Izstrādātāja	S. AREHOVS		02.2011						